СПОРТИВНОЕ ОБОРУДОВАНИЕ ДЛЯ ВОРКАУТ

ПРОЕКТЫ

8 (383) 214-69-32
8 (383) 375-30-70 www. ultren.ru www. ntren.ru

1

Площадь	**80 м²**
Вес	**750 кг**
Цена	**115 000 руб.**
Цена с монтажом	**136 500 руб.**

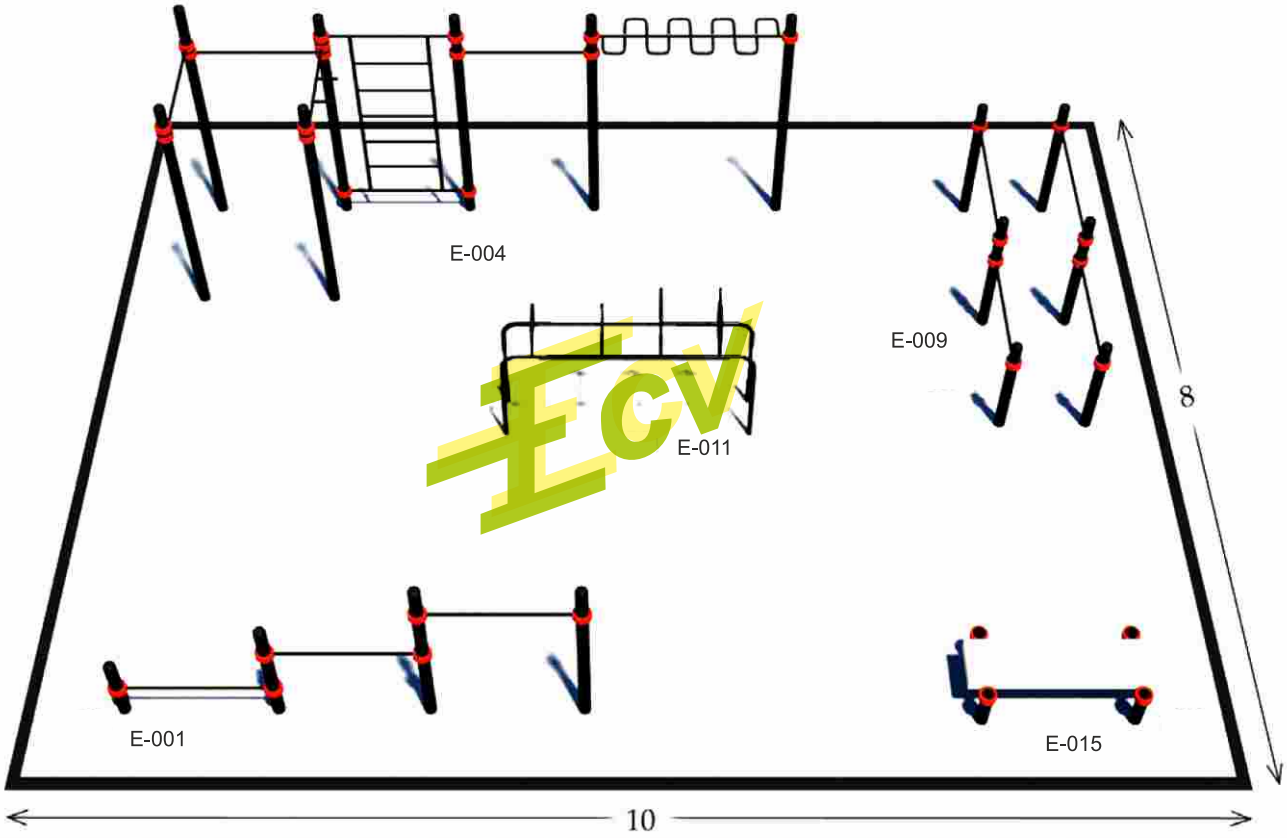

2

Площадь	**160 м²**
Вес	**950 кг**
Цена	**153 000 руб.**
Цена с монтажом	**182 000 руб.**

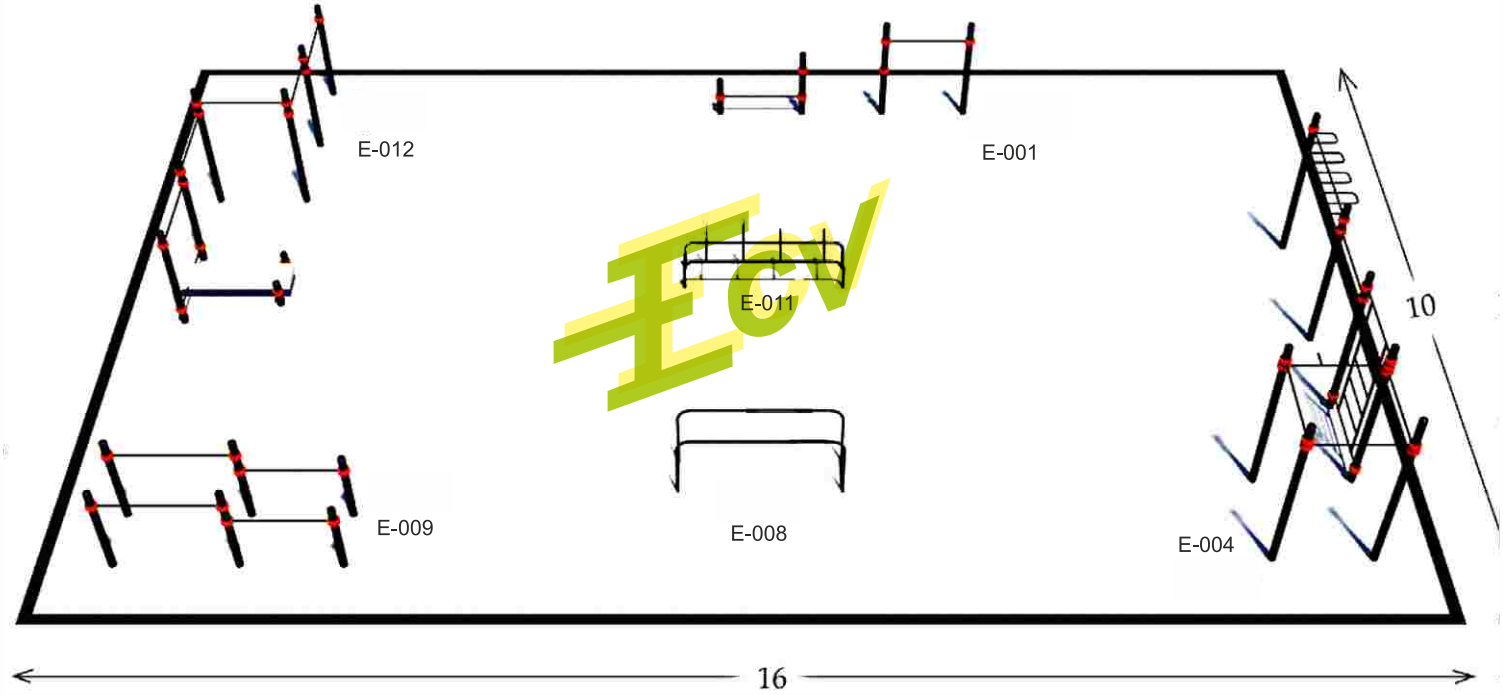

3

Площадь	**176 м²**
Вес	**1200 кг**
Цена	**185 000 руб.**
Цена с монтажом	**221 000 руб.**

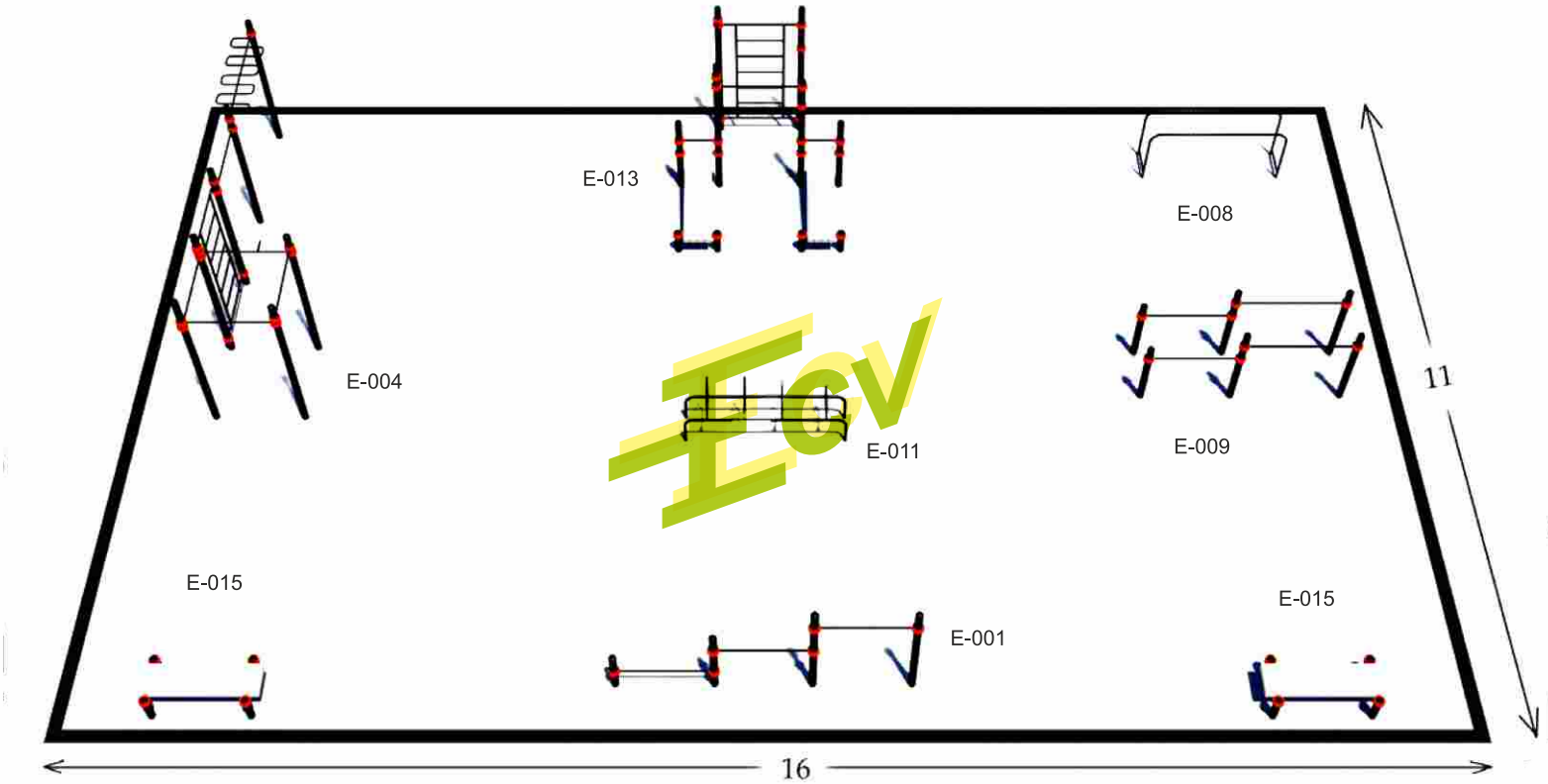

4

Площадь	**200 м²**
Вес	**1150 кг**
Цена	**183 000 руб.**
Цена с монтажом	**219 000 руб.**

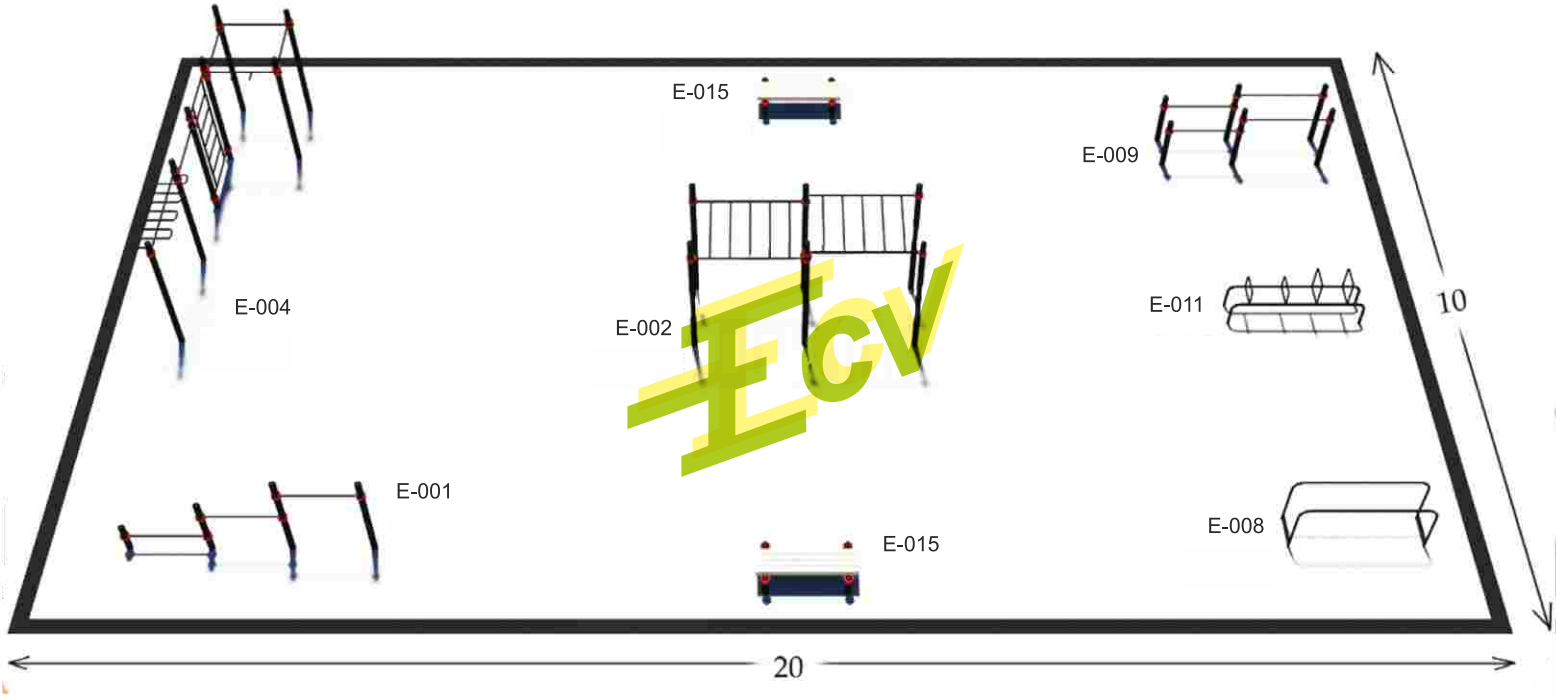

5

Площадь	**260 м²**
Вес	**1800 кг**
Цена	**272 000 руб.**
Цена с монтажом	**314 000 руб.**

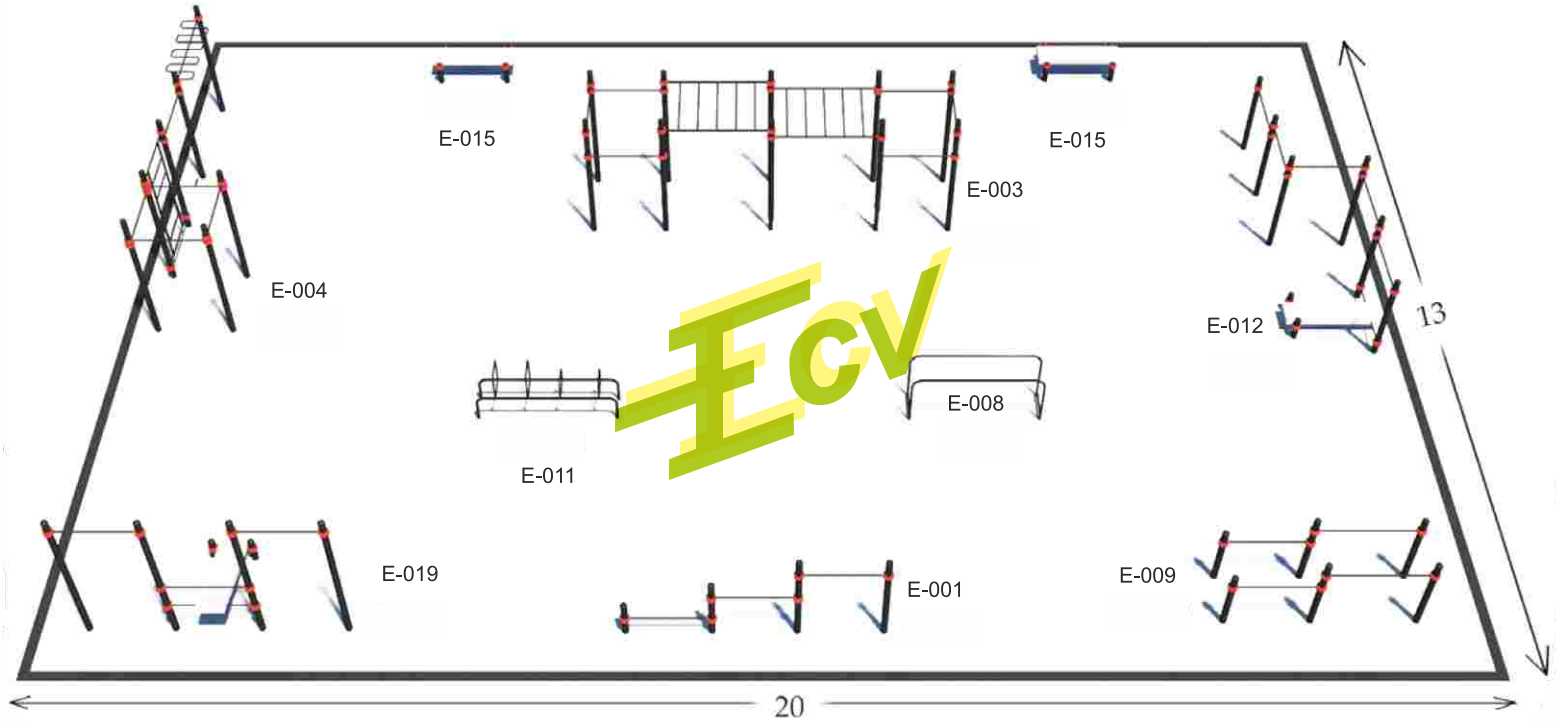

Б

Площадь	**260 м²**
Вес	**2000 кг**
Цена	**304 000 руб.**
Цена с монтажом	**355 000 руб.**

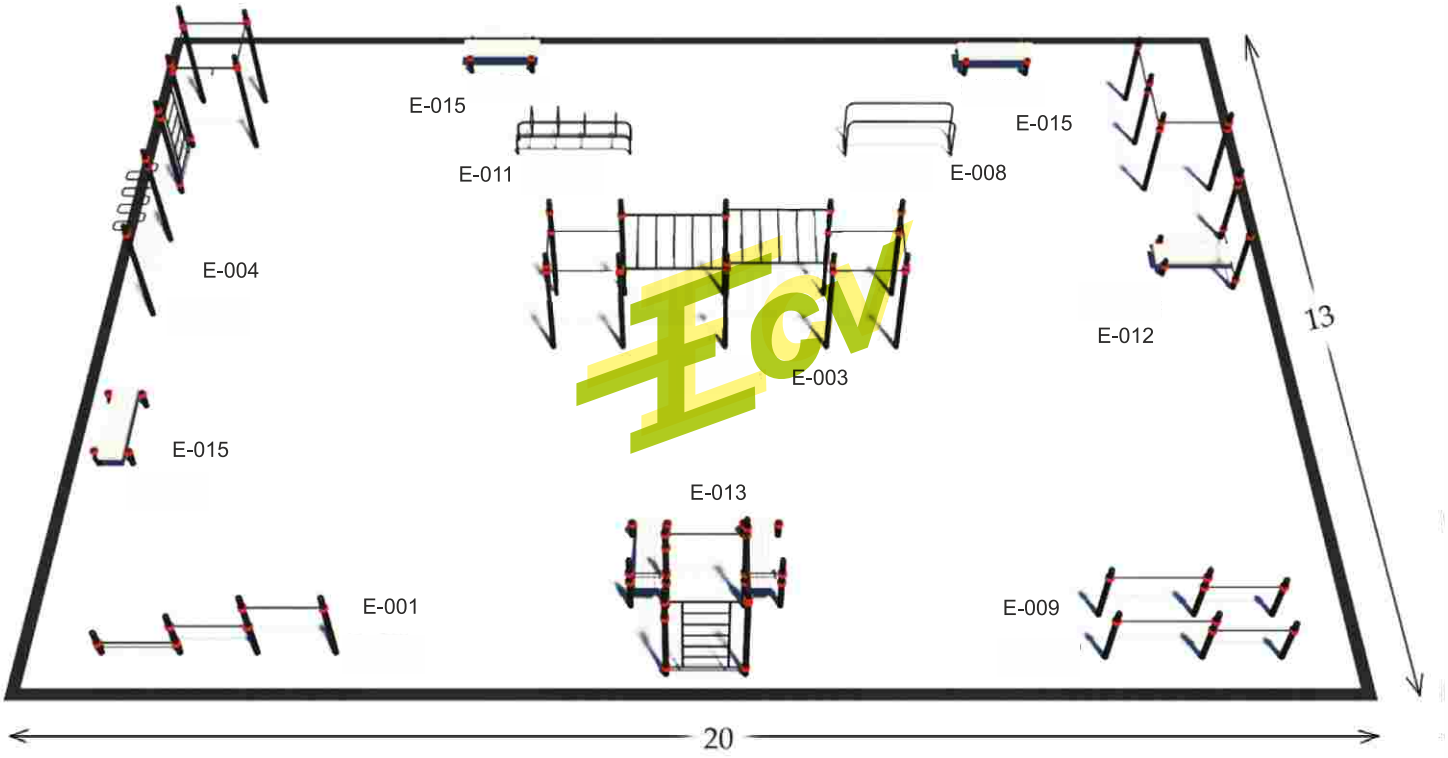

7

Площадь	**300 м²**
Вес	**2250 кг**
Цена	**339 000 руб.**
Цена с монтажом	**394 000 руб.**

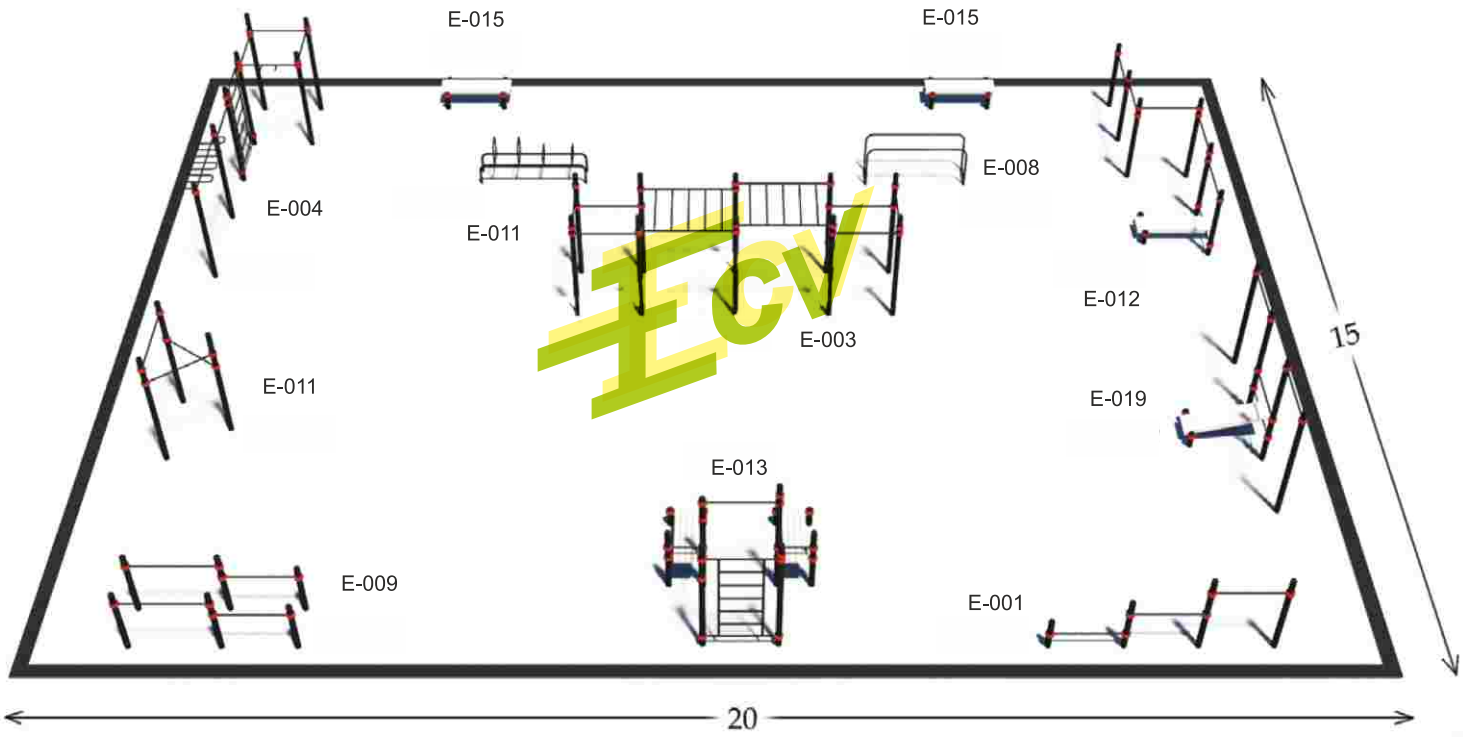

8

Площадь	**400 м²**
Вес	**2400 кг**
Цена	**365 000 руб.**
Цена с монтажом	**428 000 руб.**

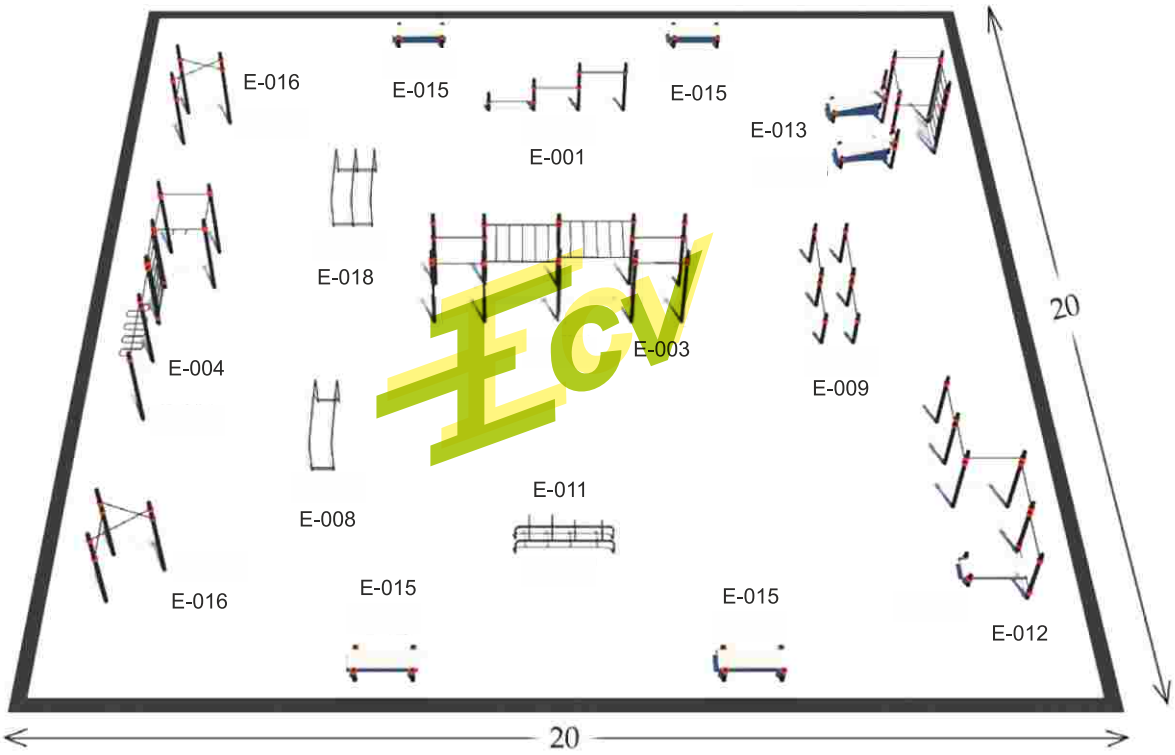

9

Площадь	**452,16 м²**
Вес	**1650 кг**
Цена	**255 000 руб.**
Цена с монтажом	**291 000 руб.**

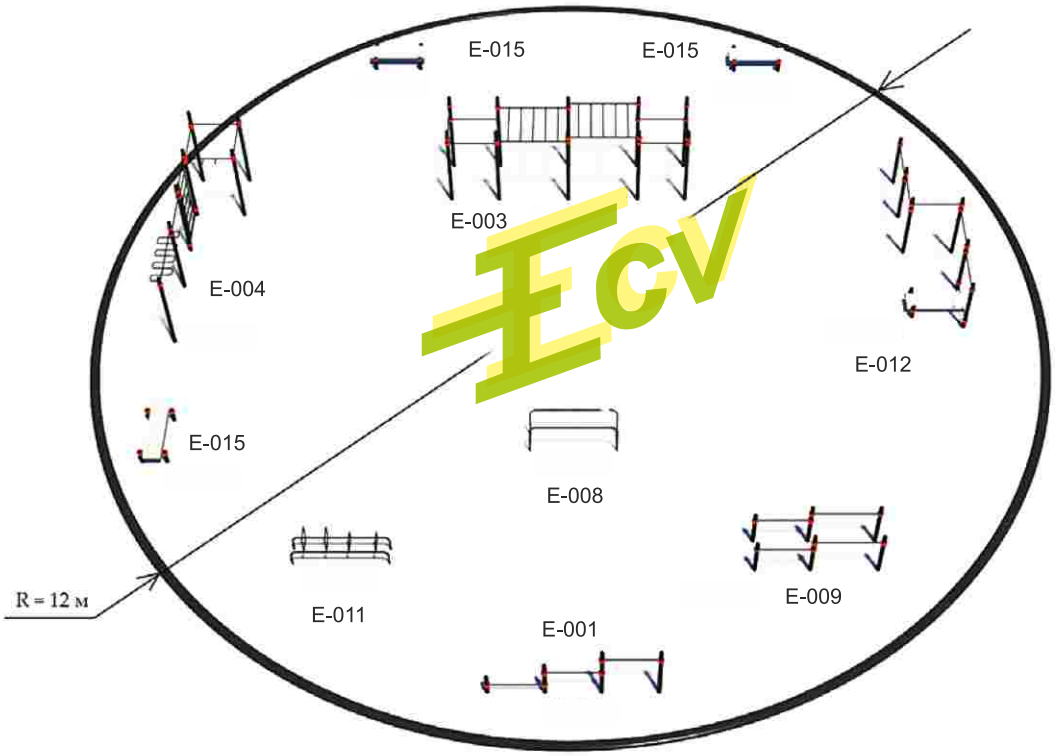

10

Площадь	**520 м²**
Вес	**2600 кг**
Цена	**393 000 руб.**
Цена с монтажом	**459 000 руб.**

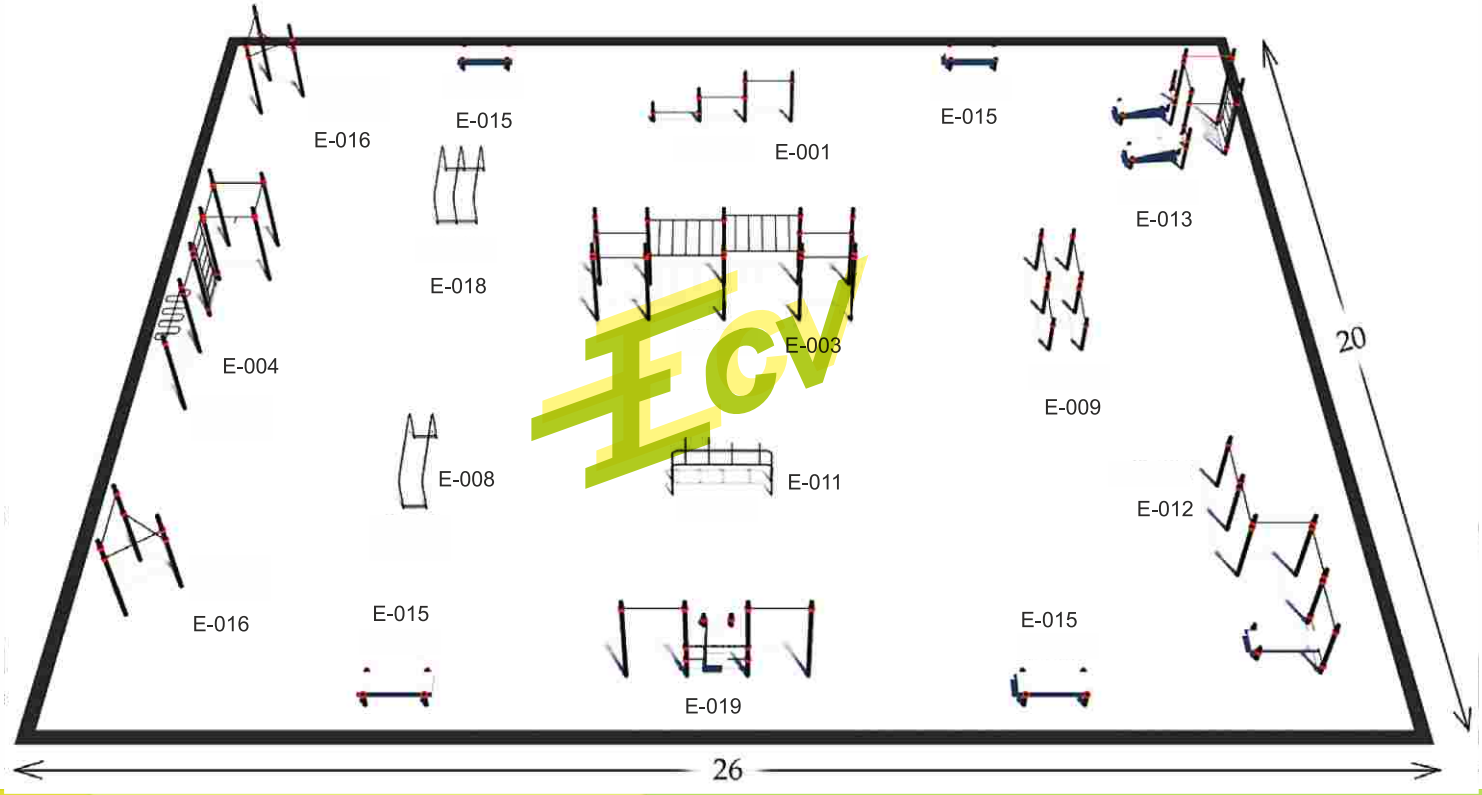

11
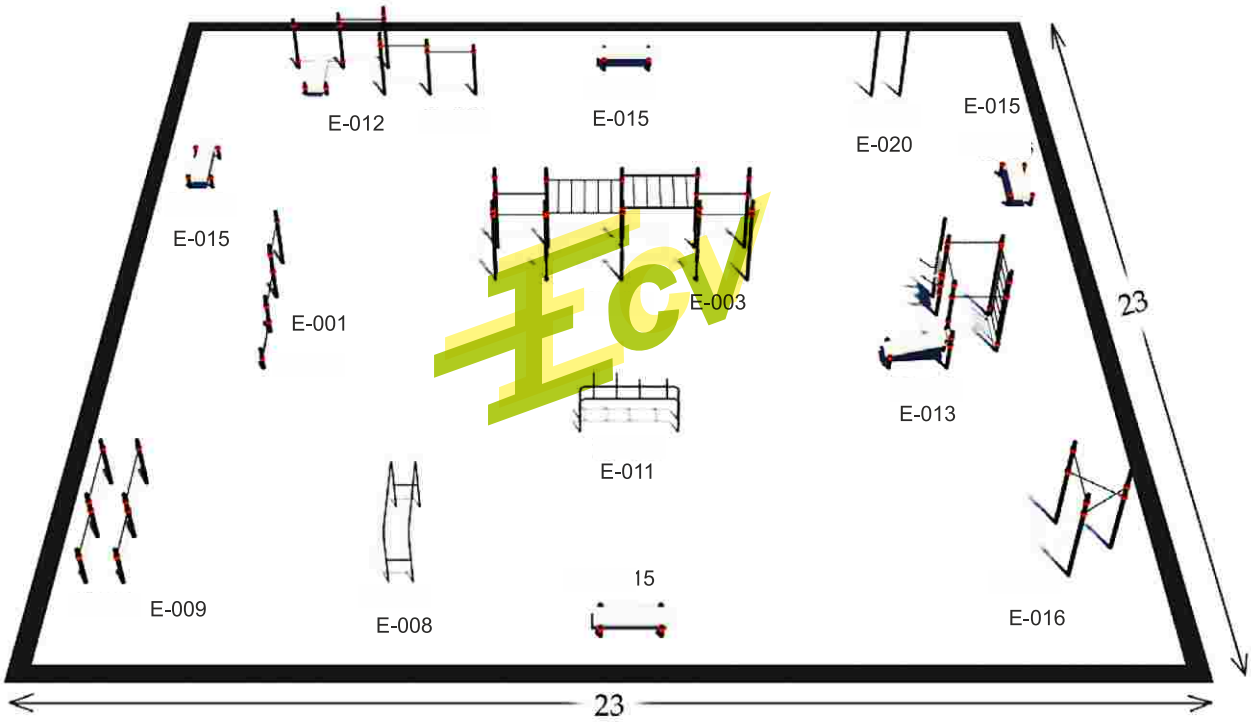
Площадь	**529 м²**
Вес	**1900 кг**
Цена	**290 000 руб.**
Цена с монтажом	**339 000 руб.**